DXDF

使 用 说 明 书

 .....

6-3 31
6-3-1 32
6-3-2 32
6-4 32
6-5 33
6-6 33
6-7 34
6-8 34
6-9 35
6-10 35
6-11 35
 37
 38
8-1 38
8-2 38
8-3 38
 38

1-1

DXD

DXDF60C/Z

1-2

1

2

3

4

DXDF

0

10 Z

1

2-1

	DXDF60C/Z
	40 60
	1 80 1

2-2

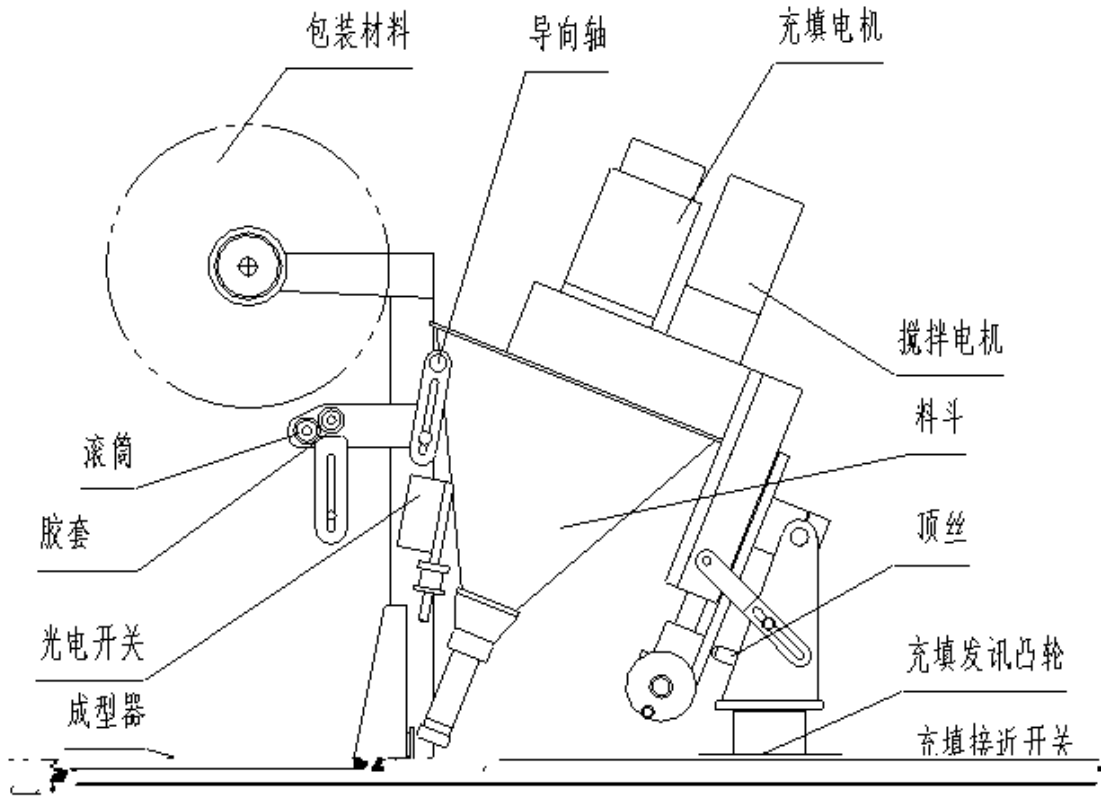

3-1

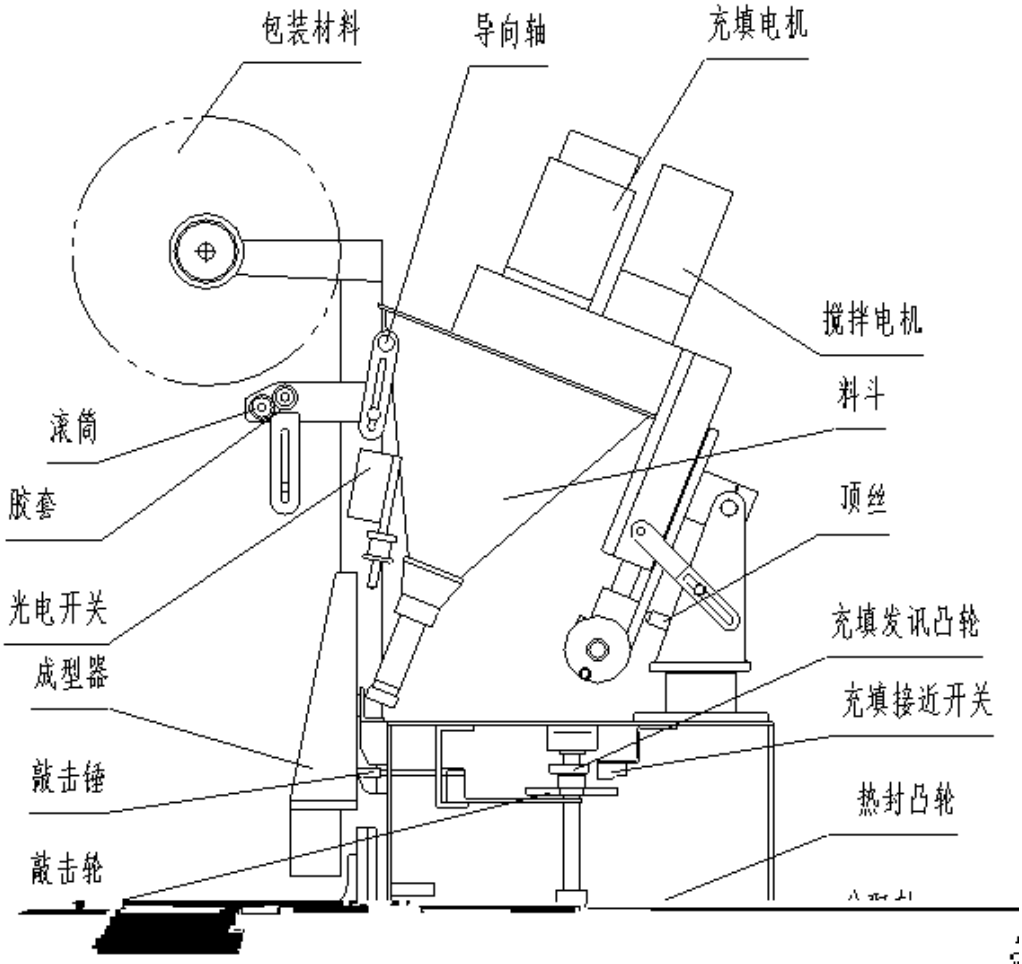
包装材料
导向轴
充填电机
搅拌电机
料斗
滚筒
胶套
顶丝
光电开关
充填发讯凸轮
成型器
充填接近开关
敲击锤
热封凸轮
敲击轮

3-2

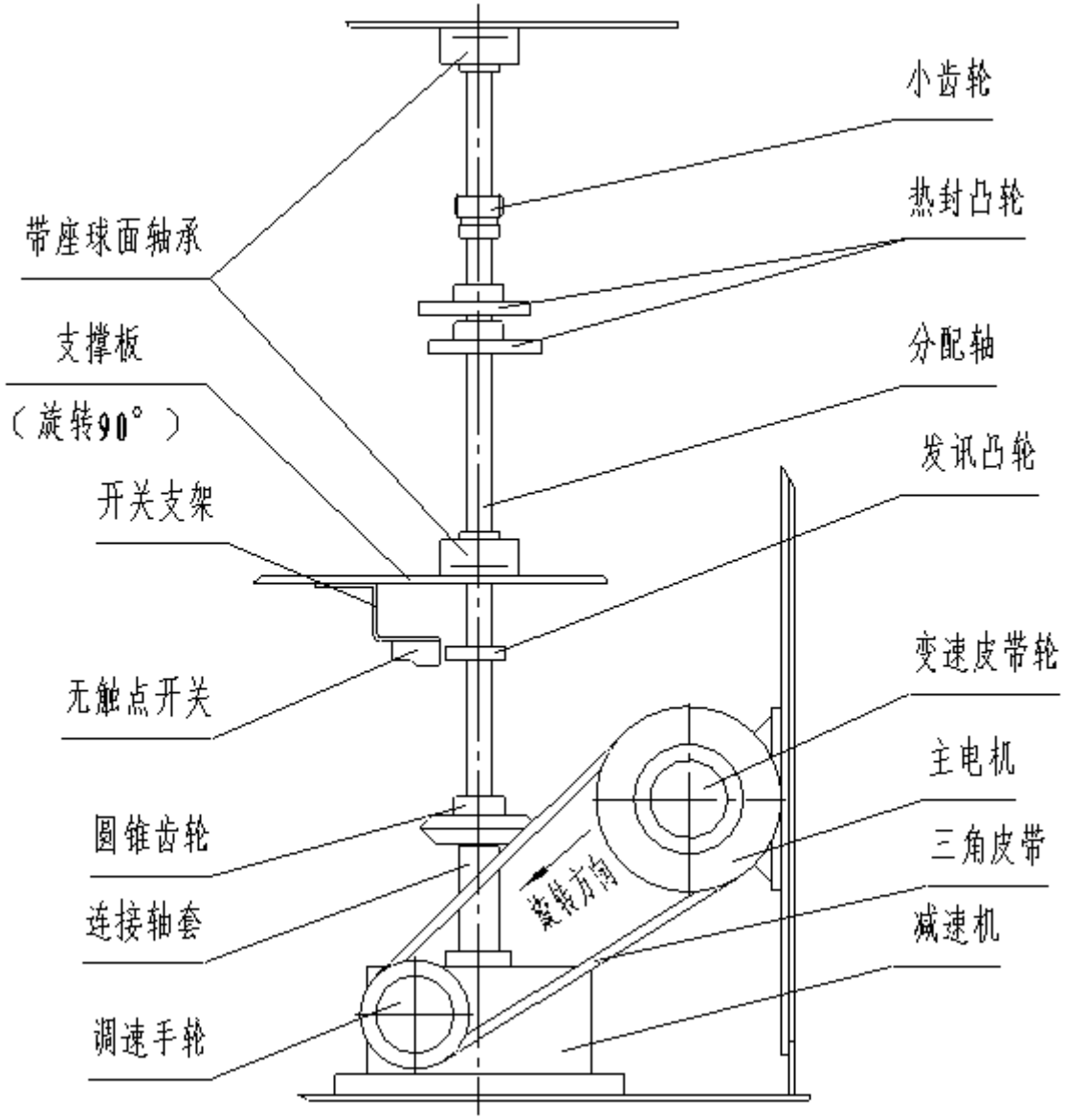

3-3

3-2

3-2-1 C

3 4 C ( )

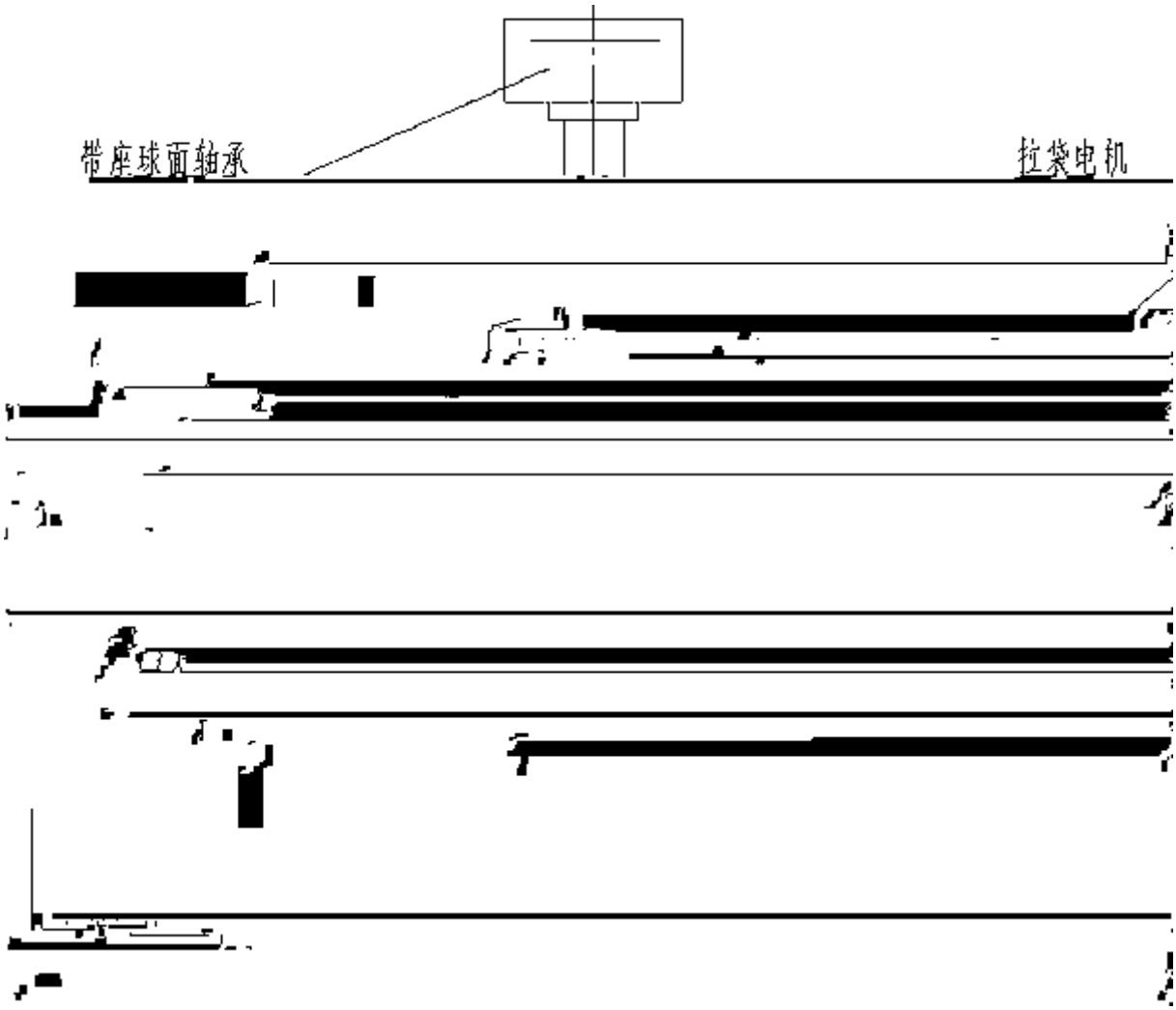

3 4

3-2-2 Z

3 5 (

)

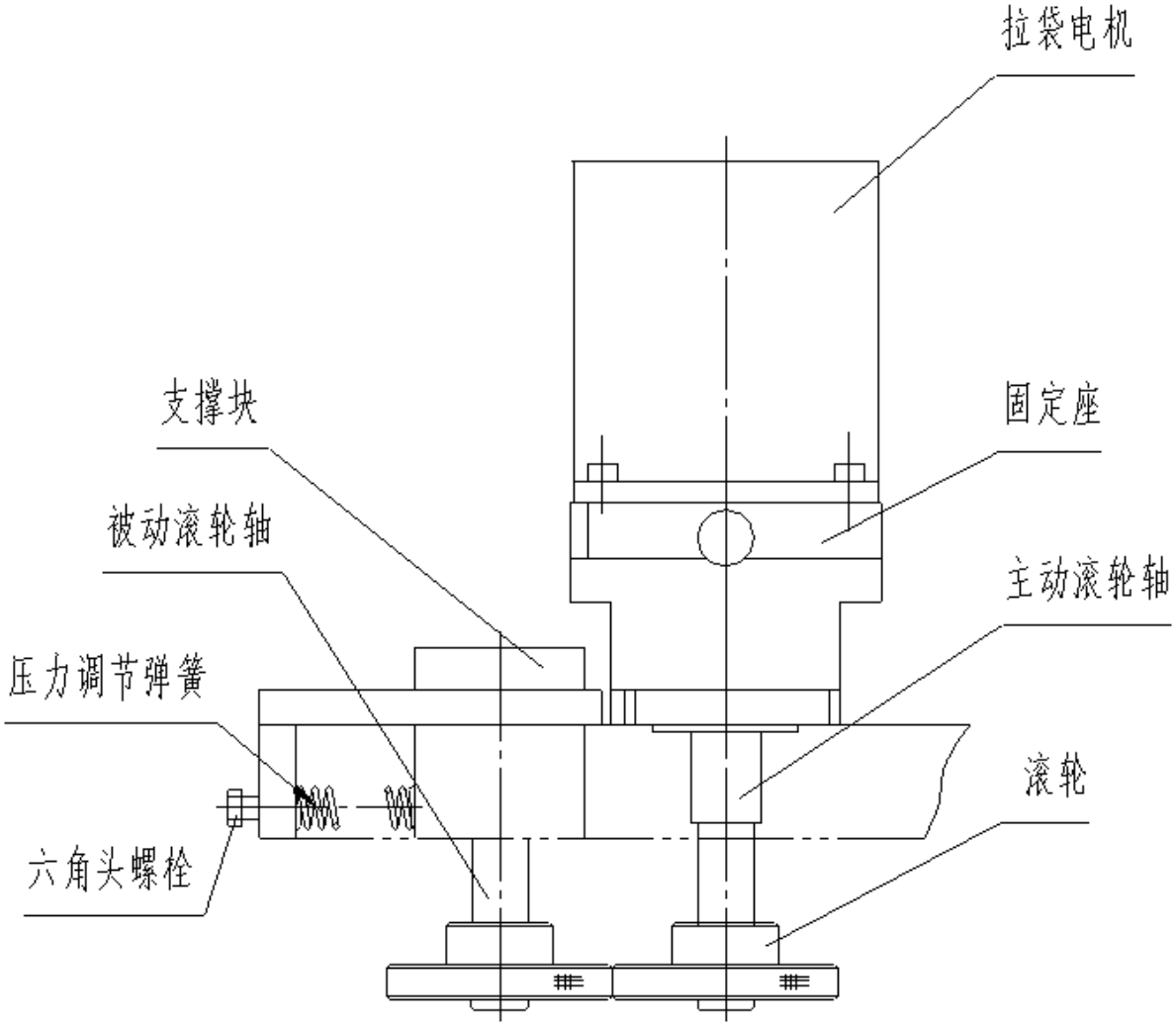

3 5

3-3

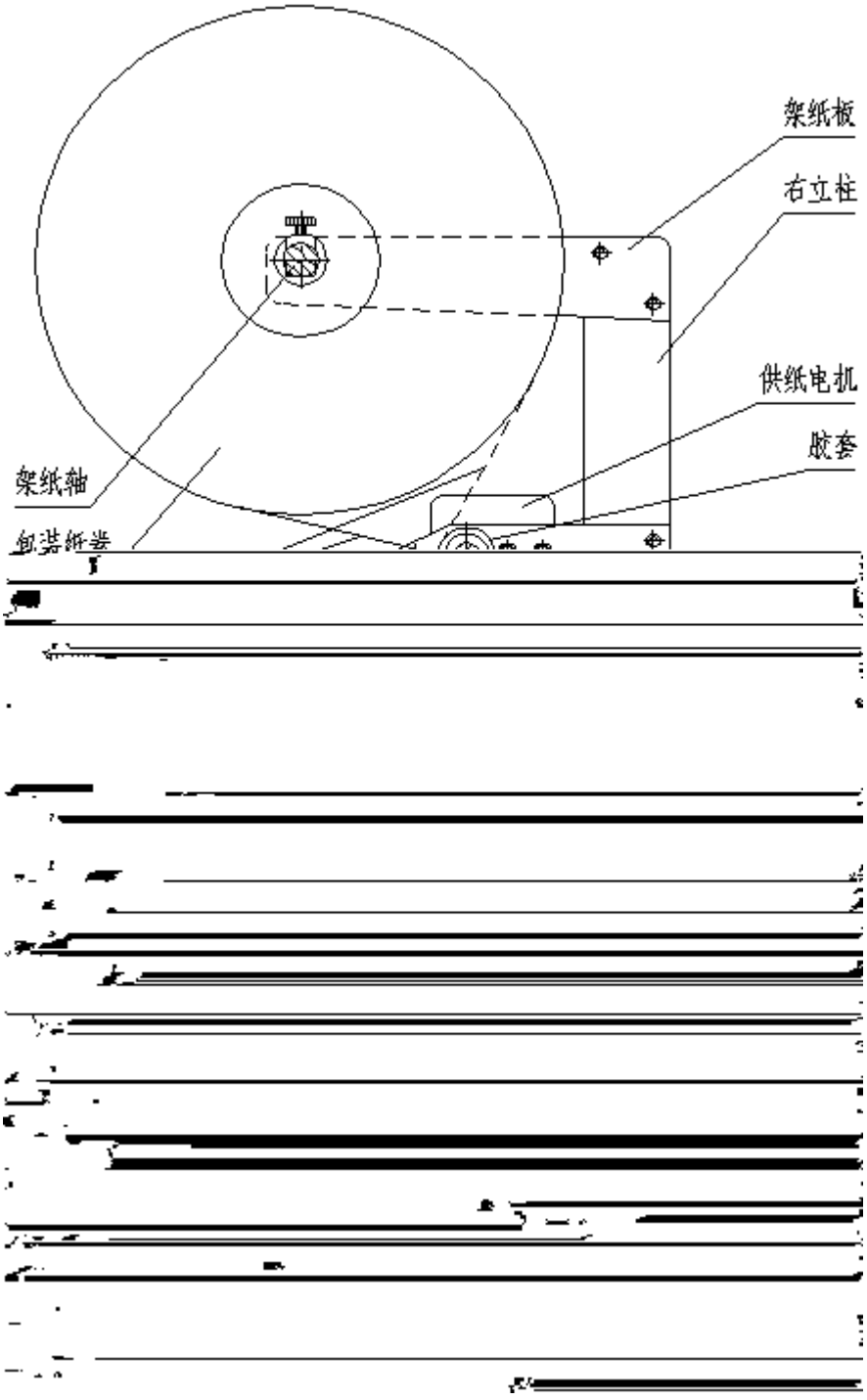

3 6

3 6

3-

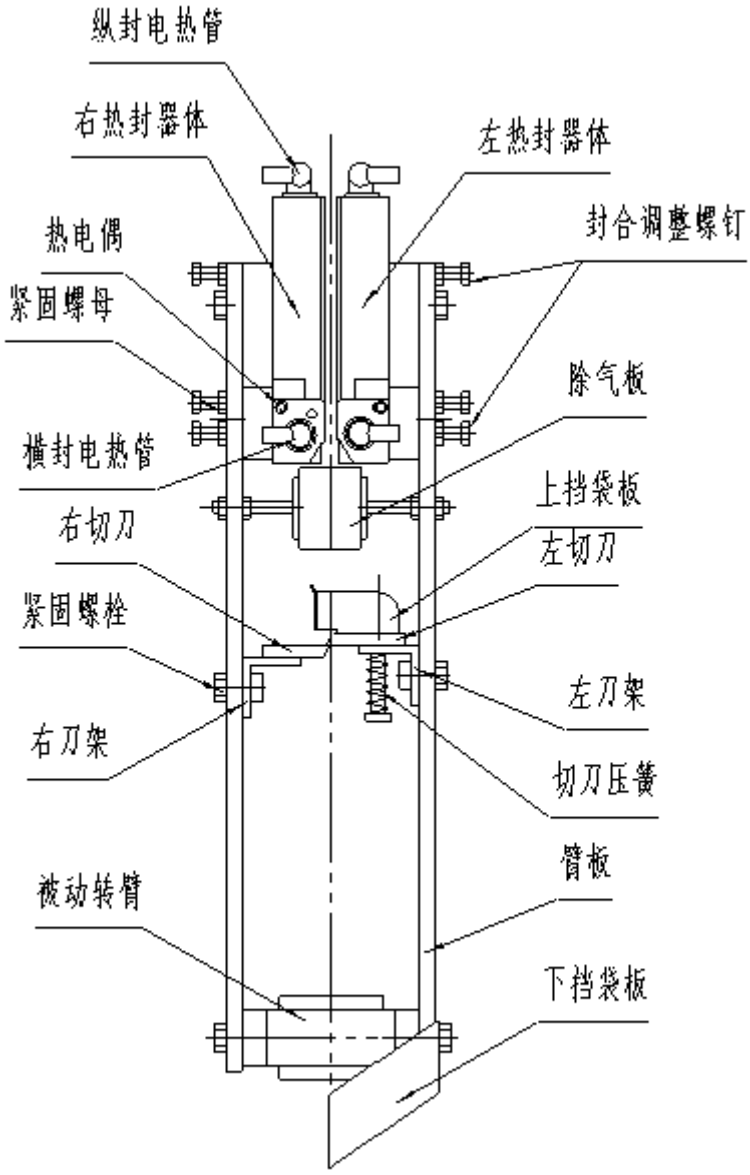
纵封电热管
右热封器体
左热封器体
封合调整螺钉
热电偶
紧固螺母
除气板
横封电热管
上挡袋板
右切刀
左切刀
紧固螺栓
左刀架
右刀架
切刀压簧
臂板
被动转臂
下挡袋板

3　8-1

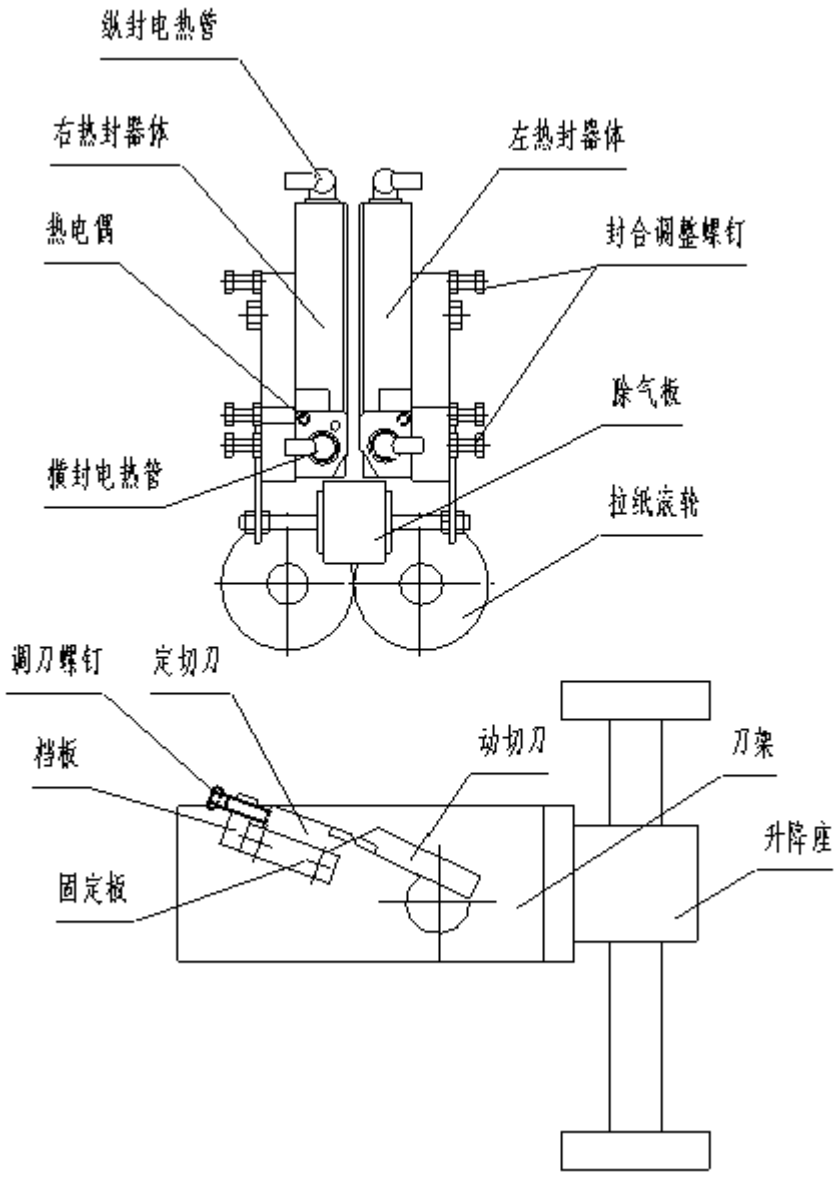
纵封电热管
右热封器体
左热封器体
热电偶
封合调整螺钉
除气板
横封电热管
拉纸滚轮
调刀螺钉
定切刀
动切刀
刀架
档板
升降座
固定板

3 8 2

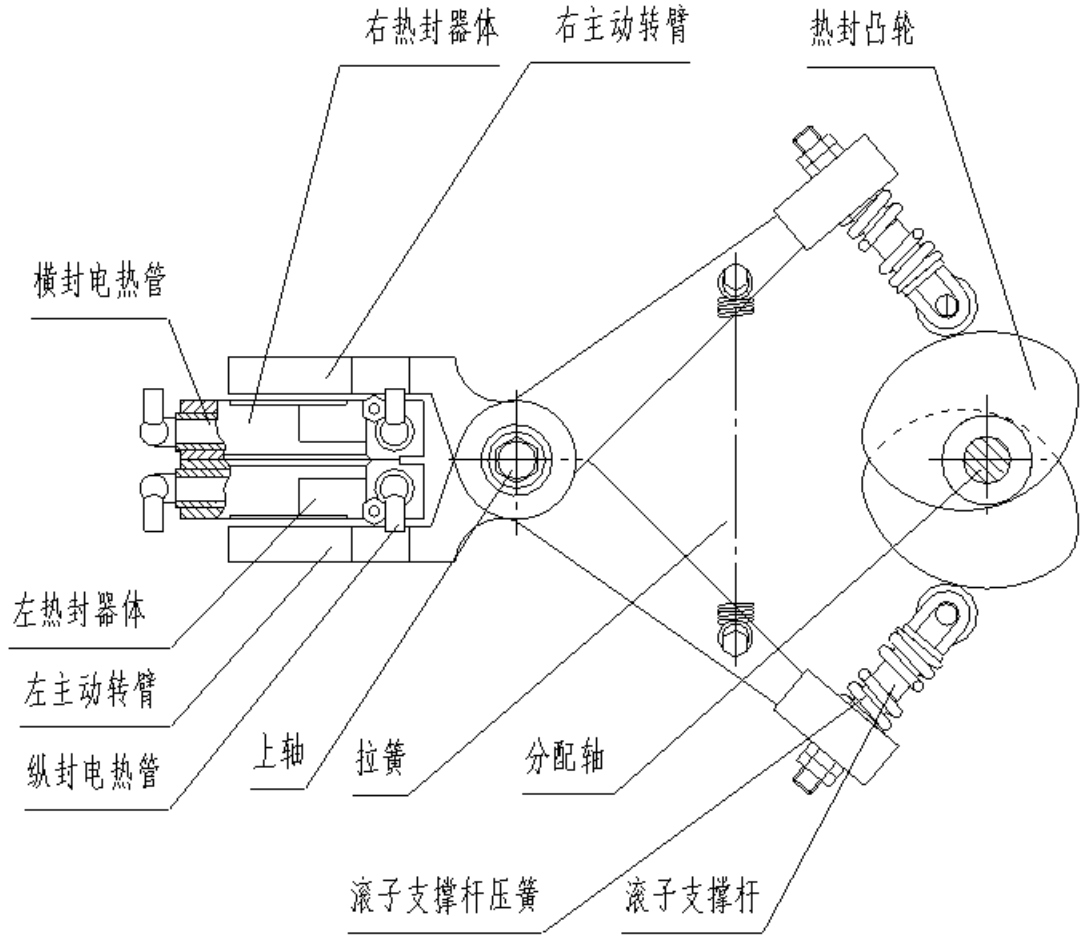
右热封器体
右主动转臂
热封凸轮
横封电热管
左热封器体
左主动转臂
纵封电热管
上轴
拉簧
分配轴
滚子支撑杆压簧
滚子支撑杆

3　9-1

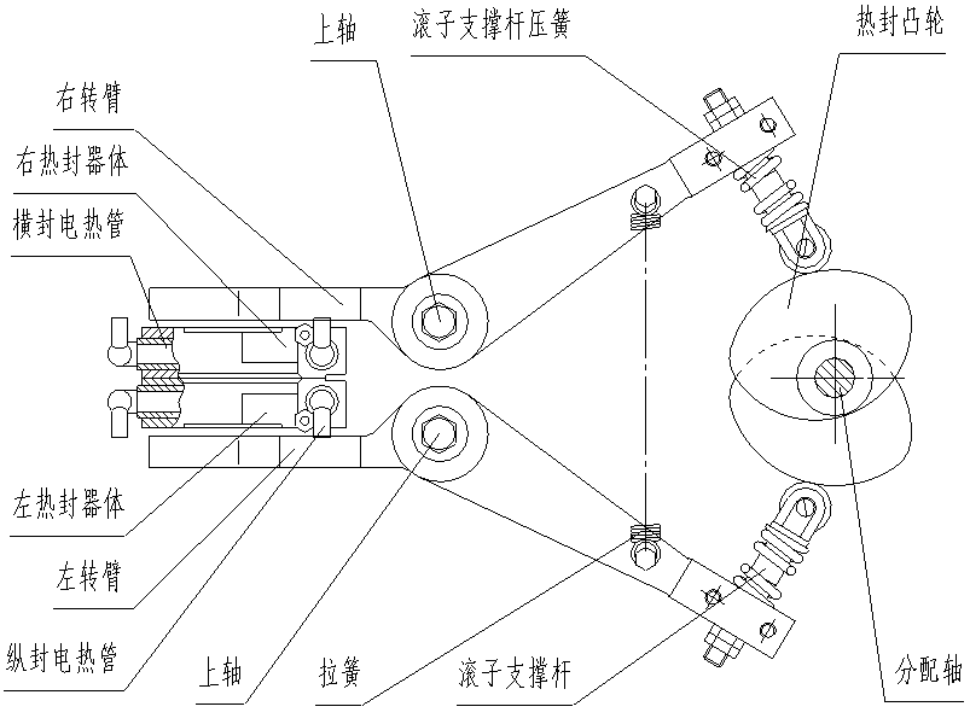
上轴
滚子支撑杆压簧
热封凸轮
右转臂
右热封器体
横封电热管
左热封器体
左转臂
纵封电热管
上轴
拉簧
滚子支撑杆
分配轴

3-9-2

3-6

3-7

3　10

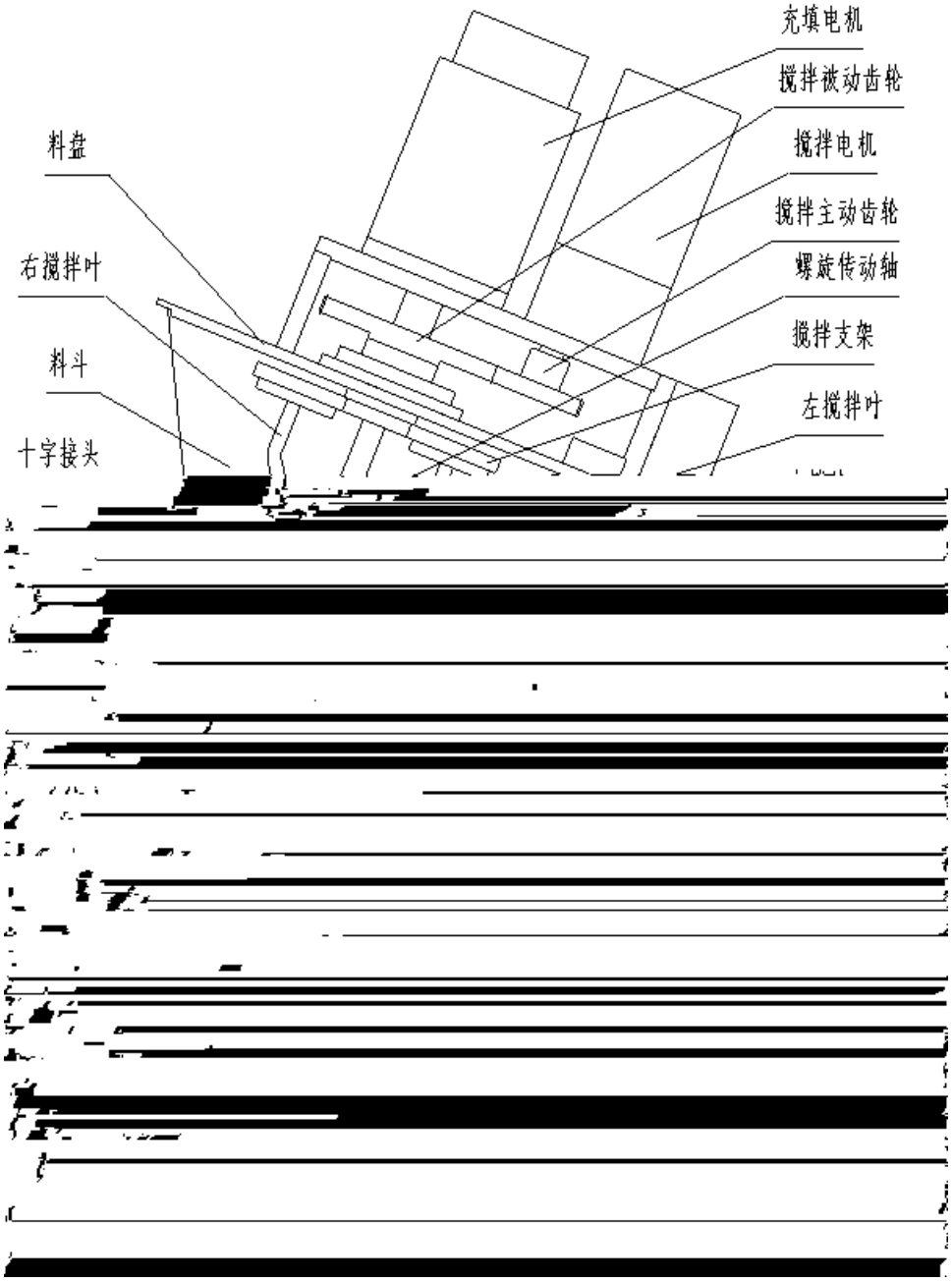

3-10

3-8

3 11 DXDF60C/Z

4-1

4-2

4-3 380V/50Hz

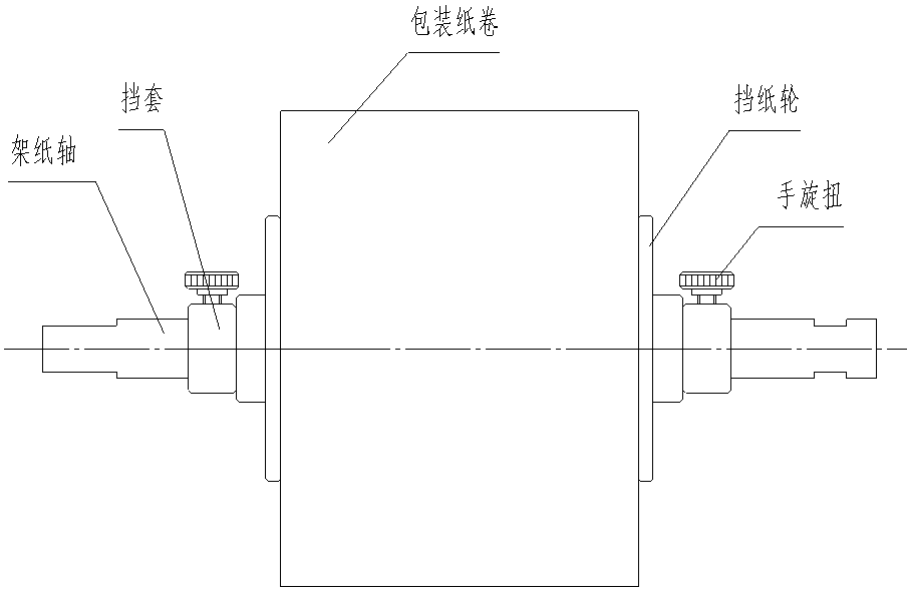

5-1

5-2

5-2-1

5-2-1-1

5-1

/ / /	150 180
/	140 170
/ BOPP/	130 160
/	120 150

10

2 PID

P I D P=15.0 I=180 D=70

:P I D

5-2-2

3 8—1

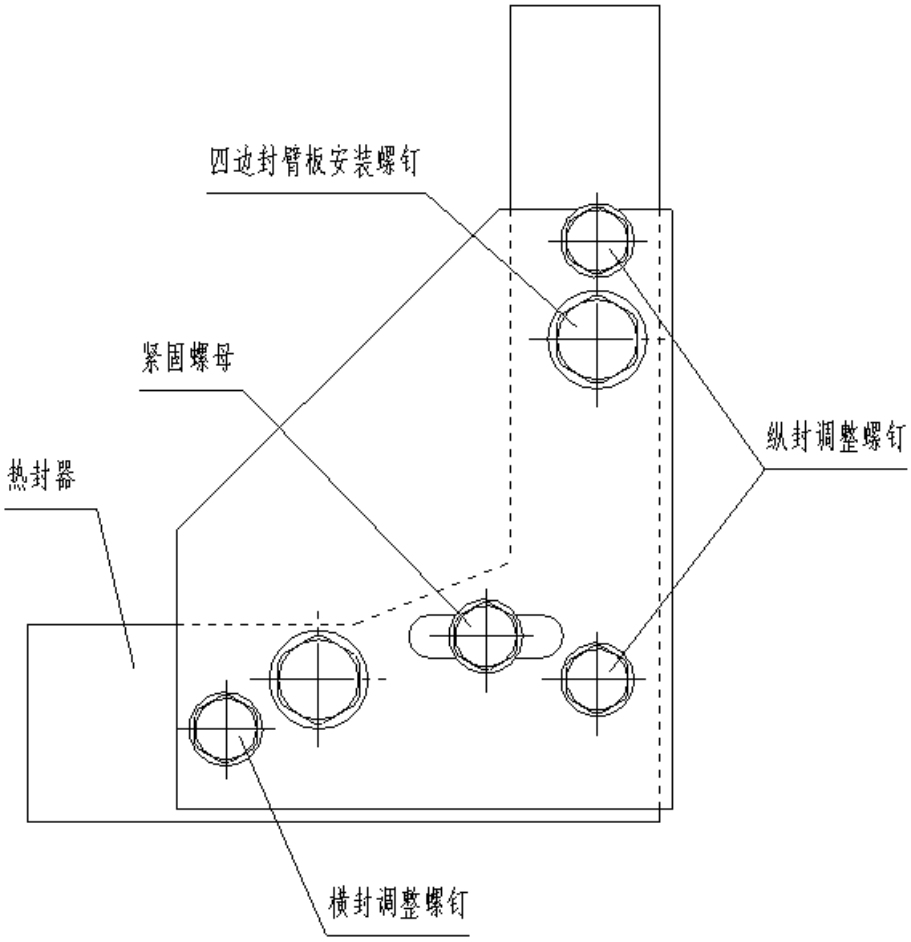
四边封臂板安装螺钉
紧固螺母
热封器
纵封调整螺钉
横封调整螺钉

5-2-4

5-4

5-2-4-1 1

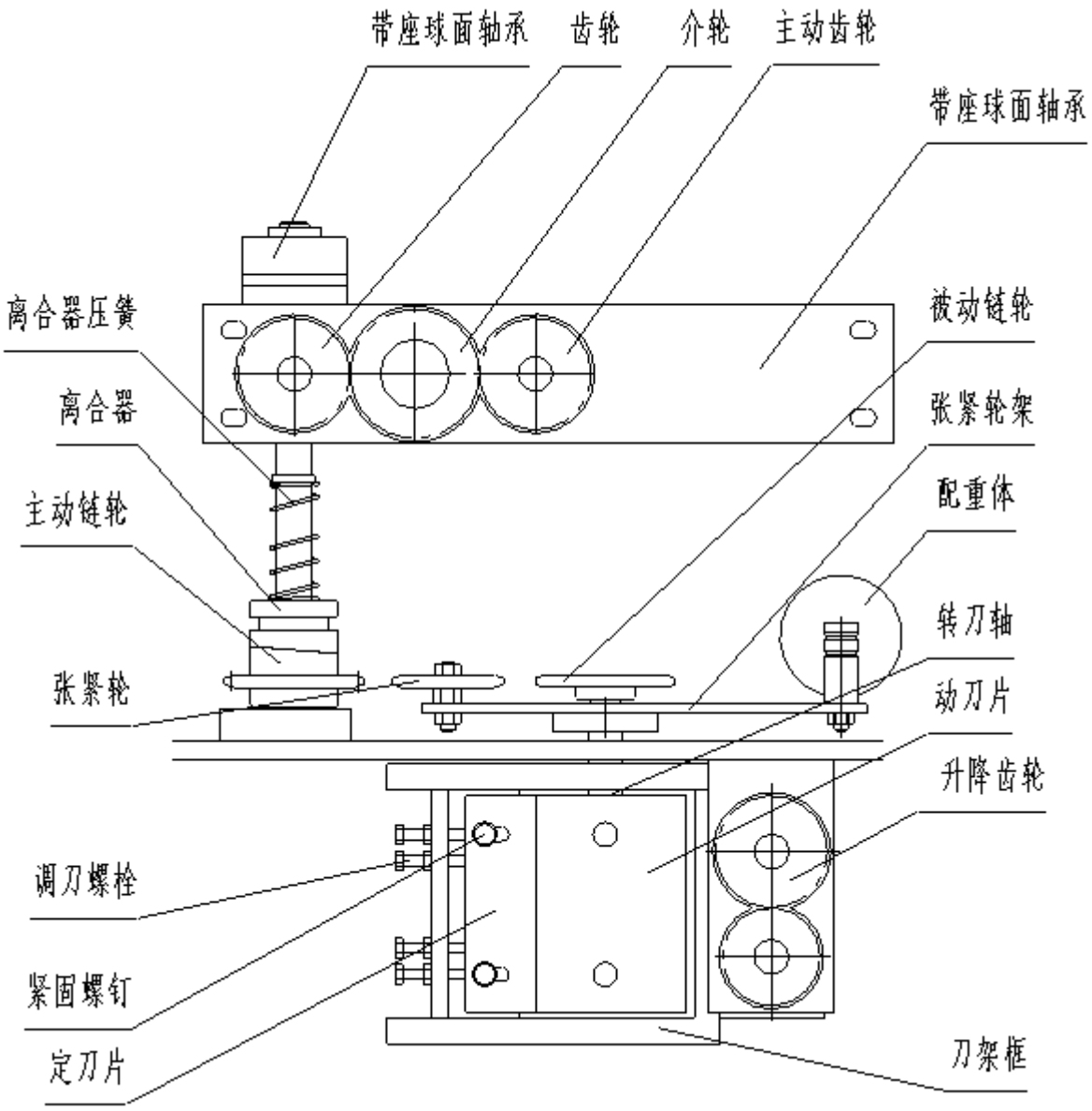
带座球面轴承
齿轮
介轮
主动齿轮
带座球面轴承
离合器压簧
被动链轮
离合器
张紧轮架
主动链轮
配重体
转刀轴
张紧轮
动刀片
升降齿轮
调刀螺栓
紧固螺钉
定刀片
刀架框

5-4A

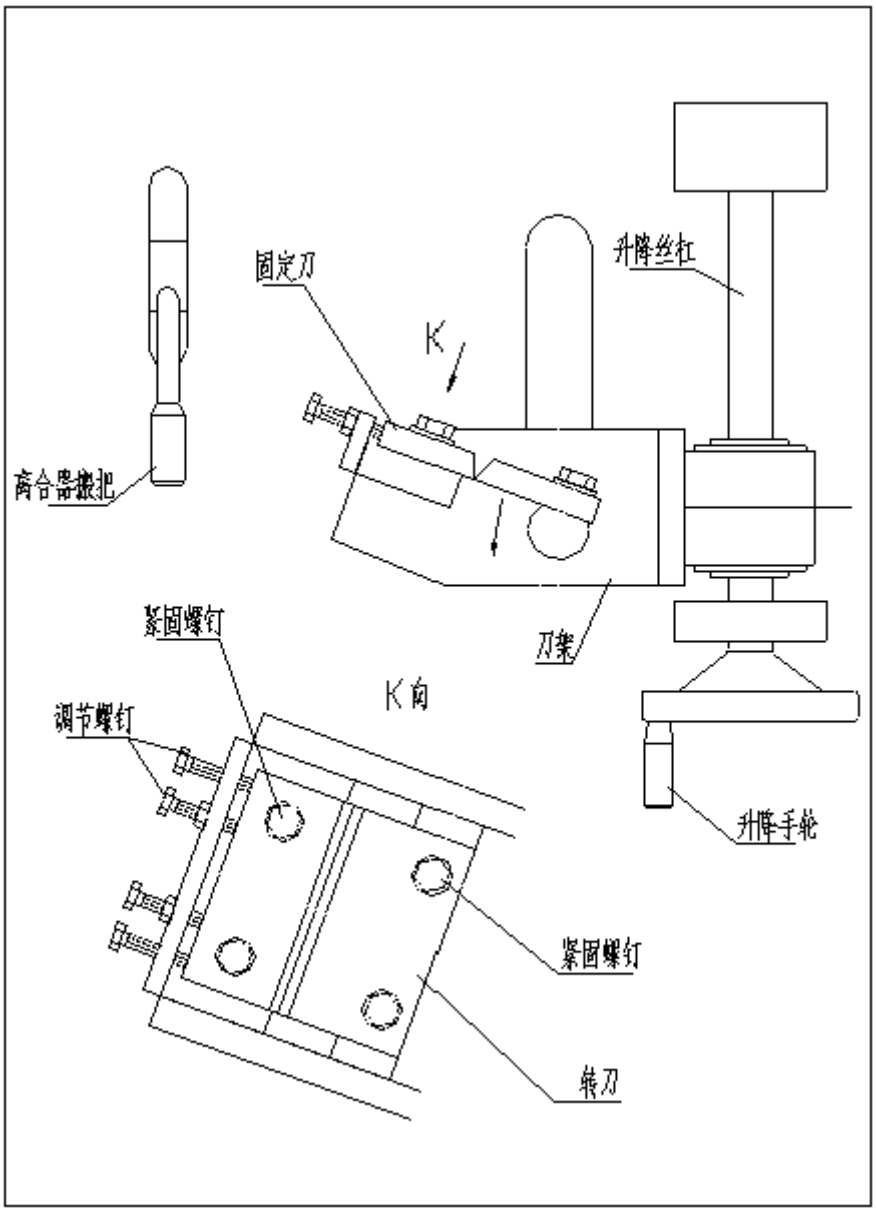

5-4B

5-2-5

a

“A”

b

“B”

c A B “C”

A B

5-2-6

6 u

5-2-8

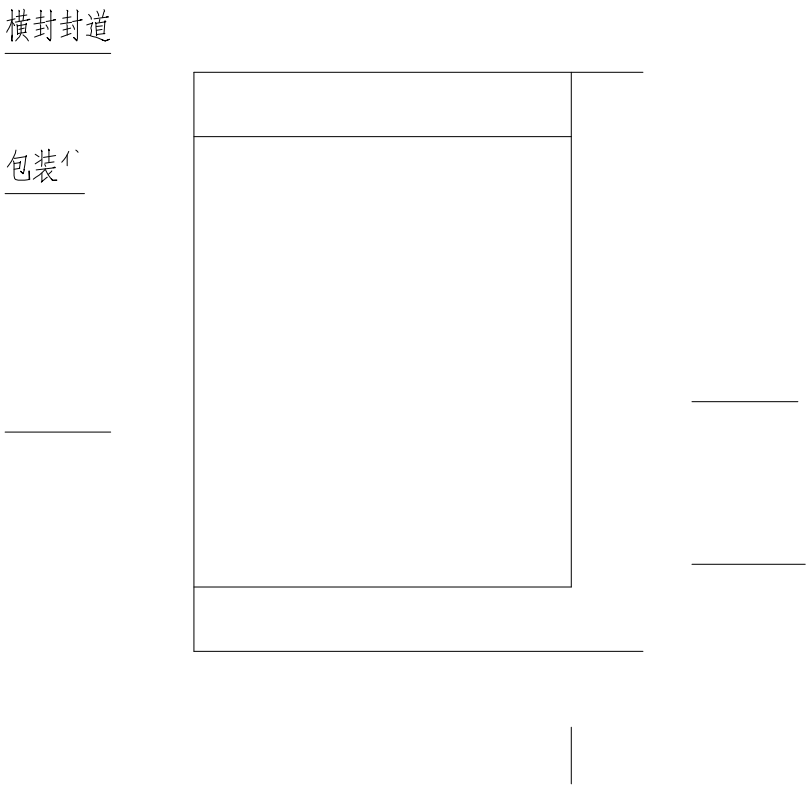

3 8—1 5 7

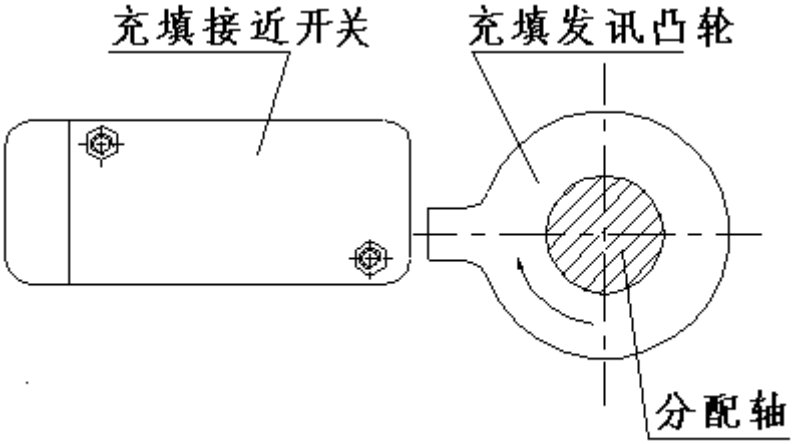

5 7

2

3

4

5 DXD

6

[ ]

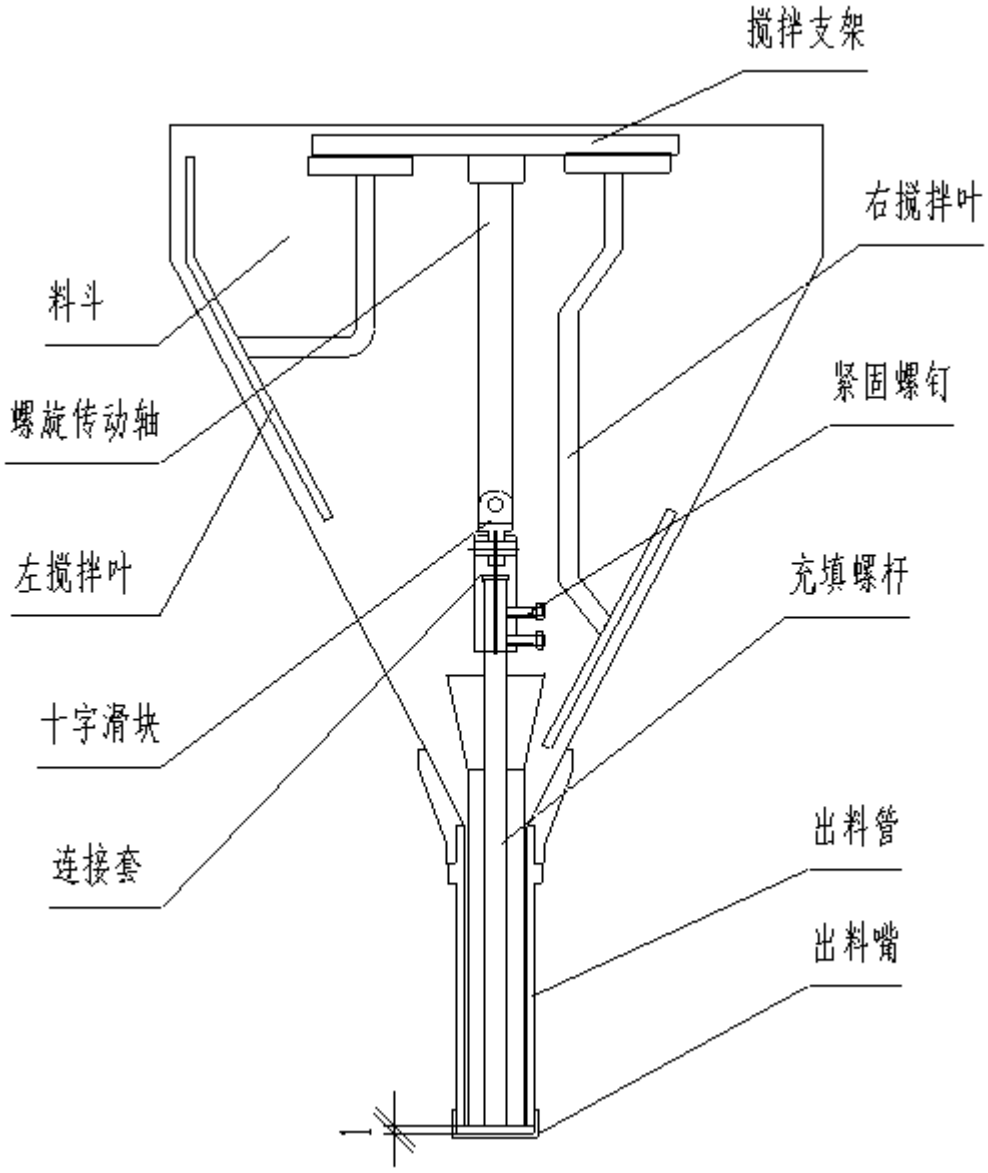

5 8

5-6

DXD

DXD

6-1

3

6-1-1

4

a.

b.

a.

b.

,

6-1-2

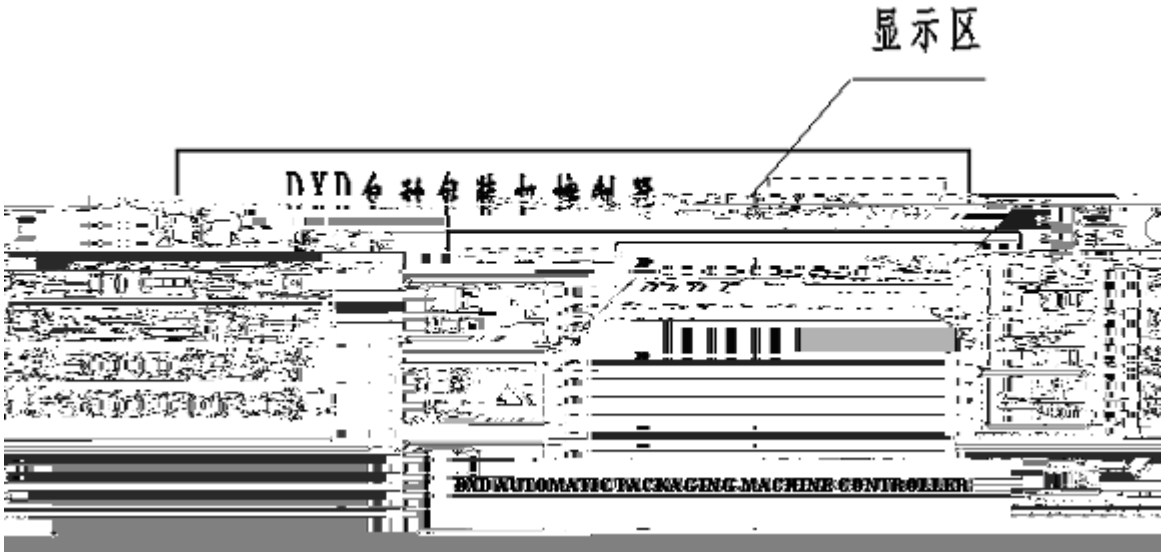

6-1-3

6-2

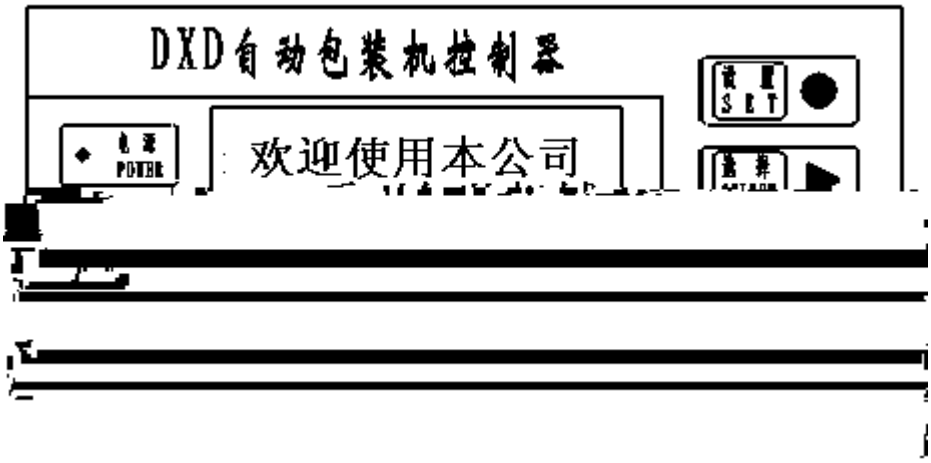
DXD自动包装机控制器
欢迎使用本公司
POWER
SET

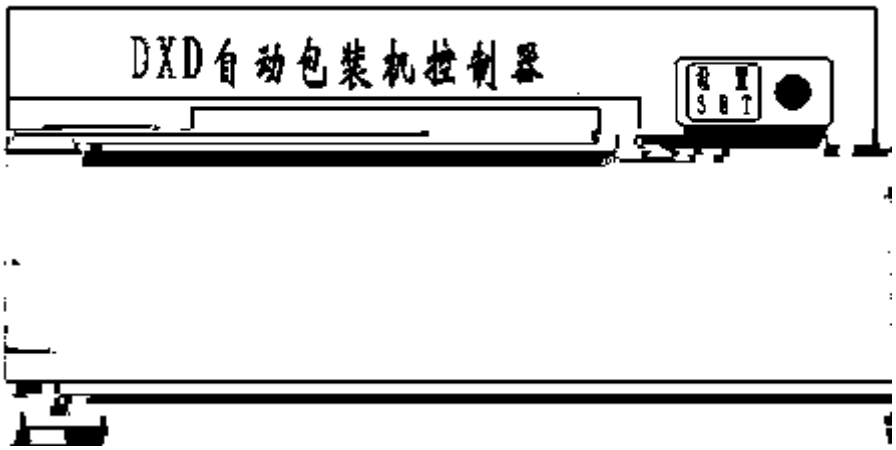
DXD自动包装机控制器
SET

6-3

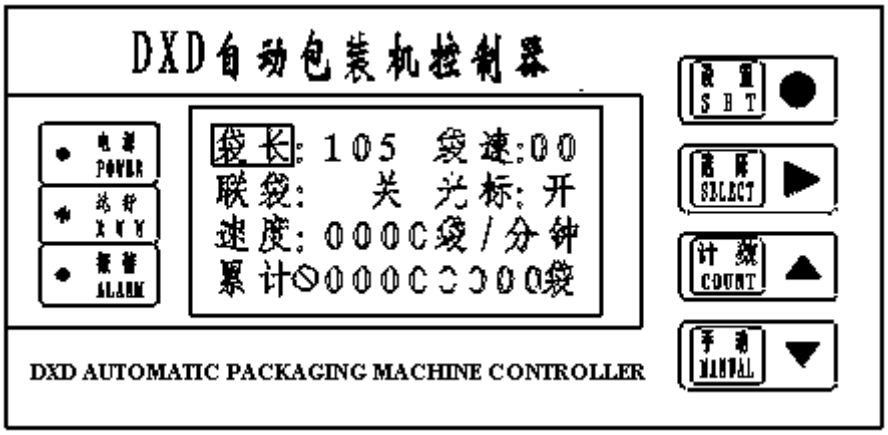
DXD自动包装机控制器
袋长: 105 袋速:00
联袋: 关 光标: 开
速度: 000C袋/分钟
累计000C300袋
POWER
SET
SELECT
COUNT
MANUAL
DXD AUTOMATIC PACKAGING MACHINE CONTROLLER

6-3-1

SET “ ”

SELECT “ ” “1” ┐

SELECT COUNT MANUAL “0” SELECT

COUNT MANUAL “5”

┐

6-3-2

SET 3 10

6-7

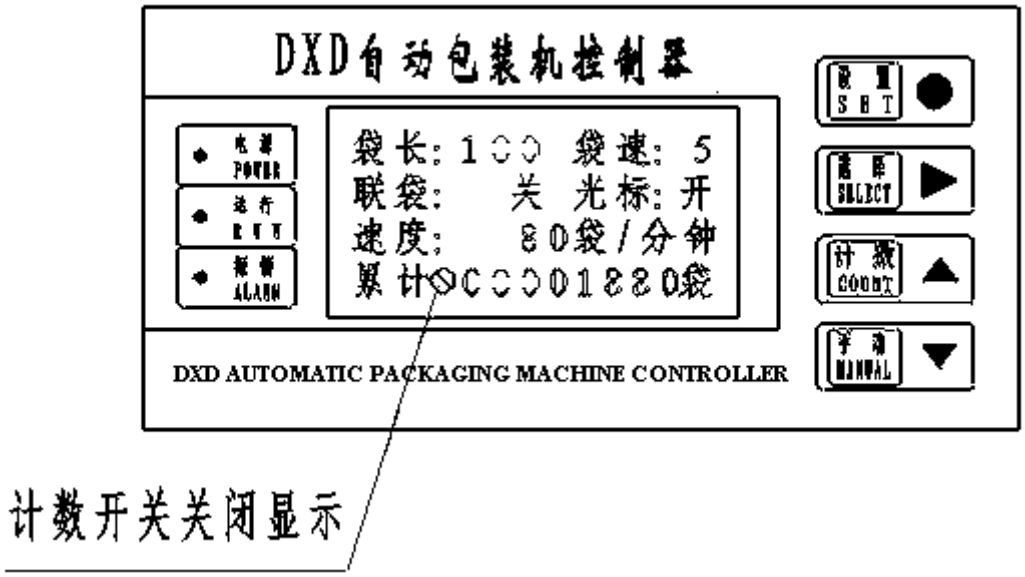
DXD自动包装机控制器
电源 POWER
运行 RUN
报警 ALARM
袋长：100 袋速：5
联袋： 关 光标：开
速度： 80袋/分钟
累计0C0001880袋
设置 SET
选择 SELECT
计数 COUNT
手动 MANUAL
DXD AUTOMATIC PACKAGING MACHINE CONTROLLER
计数开关关闭显示

6-9

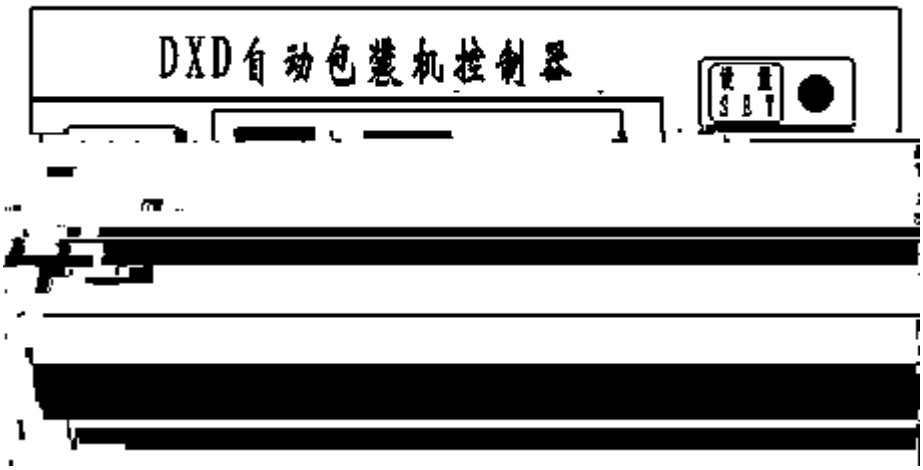

a

b “ ” “ ” “ ”

c

a ( )

2.38 ,

7-1

	1. **2.** **3.**	**1.** **2.** **3.**
	1. **2.** **3.**	**1.** **2.** **3.**
	1.	**1.**
	1.	**1.**

	1. 2. 3. 4.	1. 2. 3. 4.

8-1

1

2 300 , 2500

3

8-1

5 ~10	N150 ISO VG150